SAMUS®
Aproape de tine!

MANUAL DE UTILIZARE

TRICICLU ELECTRIC CARGO (CU BENĂ BASCULABILĂ)

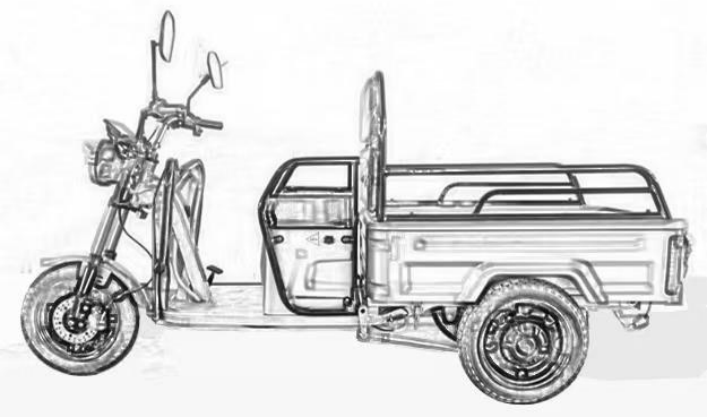

Model:

RANGER-25-1.1-72V20

RANGER-25-1.1-72V32

Prefață

Prezentul Manual de Utilizare conține informațiile necesare și instrucțiunile elementare de utilizare, întreținere și îngrijire corespunzătoare a vehiculului. Utilizarea, depozitarea și întreținerea corespunzătoare pot reduce riscul de avariere a vehiculului, vă oferă siguranță la condus, asigură performanță optimă a vehiculului și contribuie la extinderea duratei de funcționare a acestuia. Citiți întotdeauna cu atenție manualul înainte de a folosi vehiculul pentru a vă bucura de acesta pe deplin și în siguranță.

Lucrăm permanent pentru a ne elabora produsele și a îmbunătăți calitatea acestora. Prin urmare, deși manualul de față conține cele mai actuale informații despre produs la momentul tipăririi, este posibil să existe discrepanțe minore între vehiculul achiziționat și prezentarea din manual.

În cazul transferării vehiculului, vă rugăm să predați acest manual noului proprietar. Utilizatorii noi trebuie și ei să se familiarizeze cu toate caracteristicile vehiculului.

Acest triciclu electric conceput special pentru nevoile și dorințele dumneavoastră îmbină perfect confortul, eficienţa şi libertatea de mişcare. Pe lângă designul robust, ergonomic şi stabil, motorul puternic de 1100 W cu care este echipat vă va duce cu ușurință la o viteză maximă de 25 km/h, asigurând o experiență de conducere confortabilă și sigură fără emisie de poluanți.

Triciclul electric este alegerea potrivită atât pentru deplasările urbane cât si pentru a te bucura de vremea frumoasă într-un mod aparte. Este un mijloc de transport cu care poţi face trasee prin natură, de care să te bucuri la intensitate maximă. Pe lângă faptul că îți poate oferi trasee fluide

şi lipsite de stres, un astfel de produs poate contribui pozitiv la economiile tale.

În comparație cu mașinile, acest vehicul prezintă costuri reduse, necesitând doar 6-8 ore de încărcare la o priză. Cu o încărcare completă, poți parcurge 45-60 kilometri, ceea ce ar putea fi suficient pentru traseele urbane şi nu numai.

Observație: Explicațiile și ilustrațiile prezentate în acest manual au ca bază accesoriile standard. Astfel, s-ar putea ca unele funcții/articole să nu se regăsească la toate modelele.

1-1-1 Structura caroseriei triciclului electric de transport marfă

1. Furca frontală
2. Roată față
3. Claxon
4. Carcasă decorativă
5. Semnalizator direcție
6. Accelerație, taste de funcții
7. Oglindă retrovizoare
8. Vitezometru
9. Spătar
10. Covoraș scaun
11. Cotieră
12. Benă de transport
13. Lampă spate
14. Roată spate
15. Arc lamelar
16. Punte spate
17. Port de încărcare
18. Frână de mână

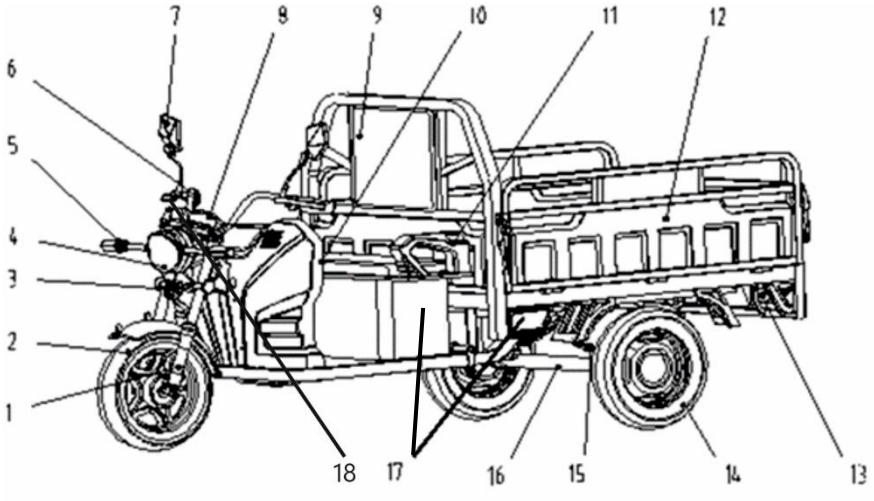

1-1-2 Prezentare generală a vehiculului

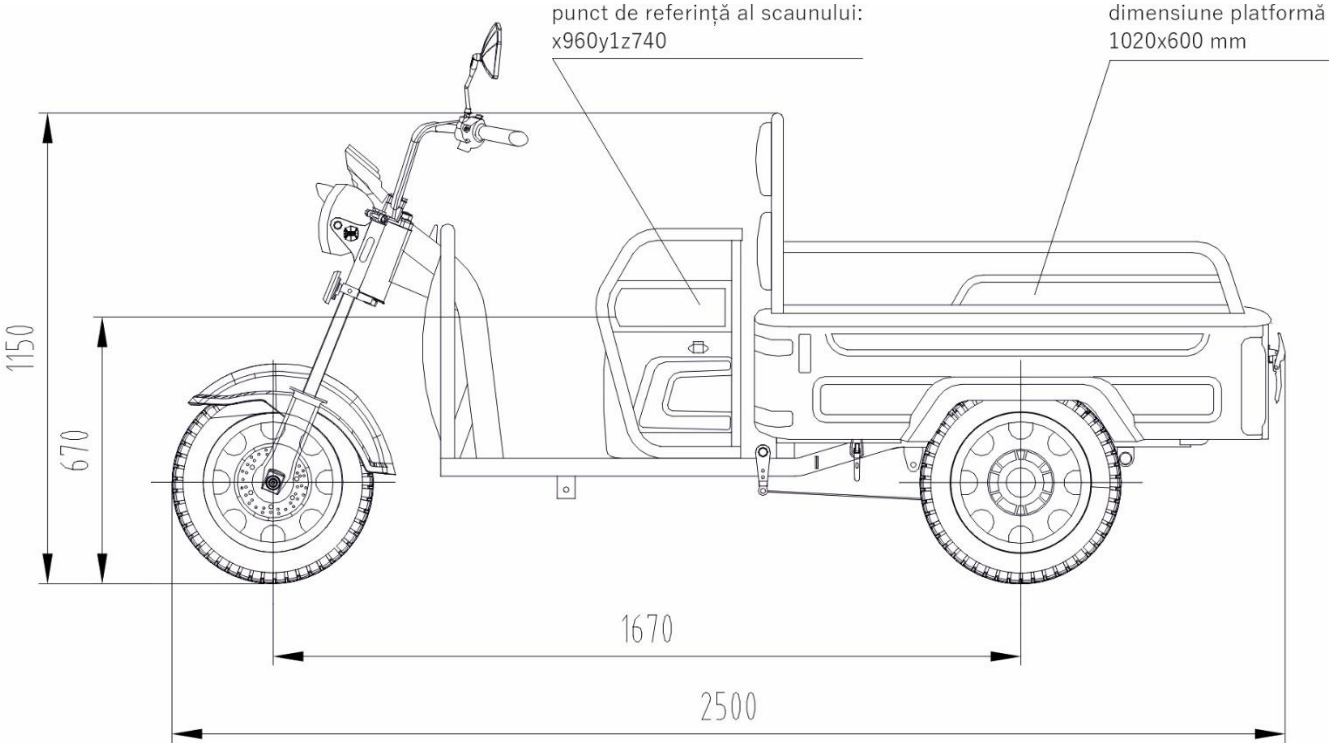

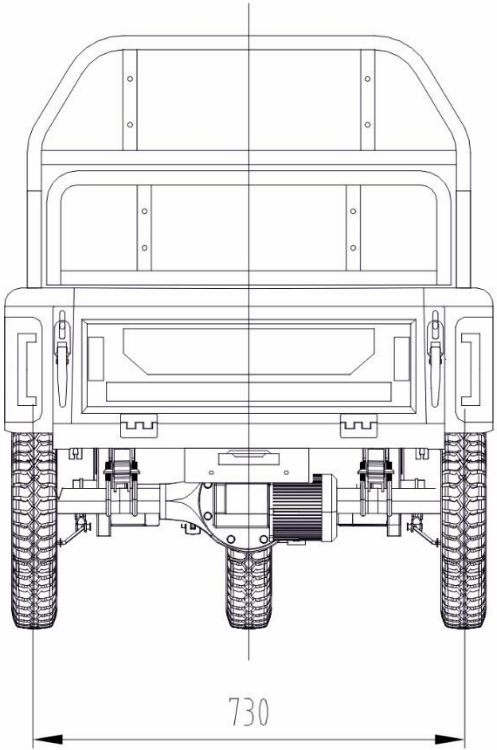
730

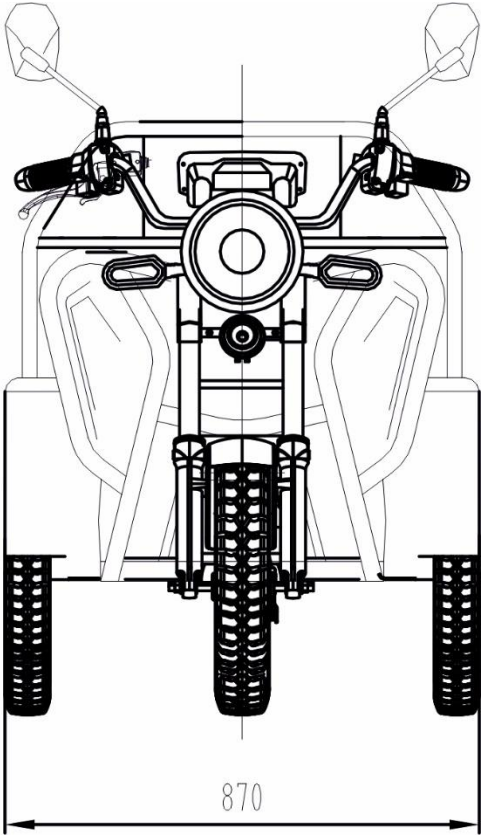
870

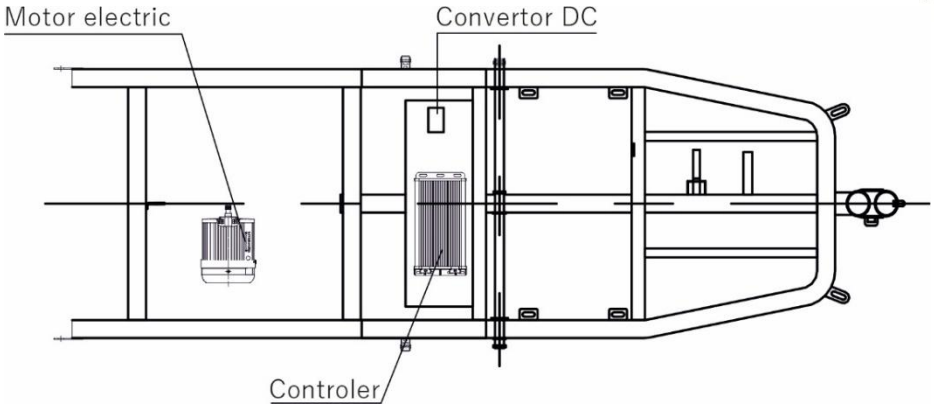
Motor electric
Convertor DC
Controler

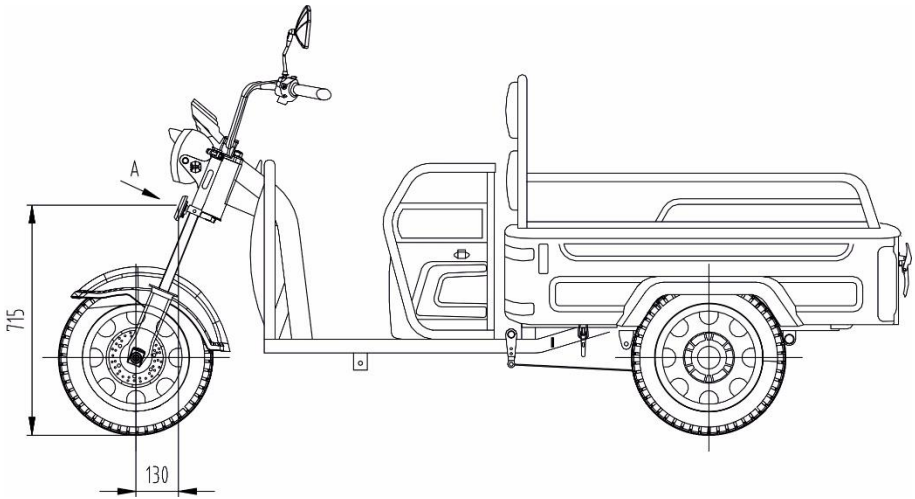
A
715
130

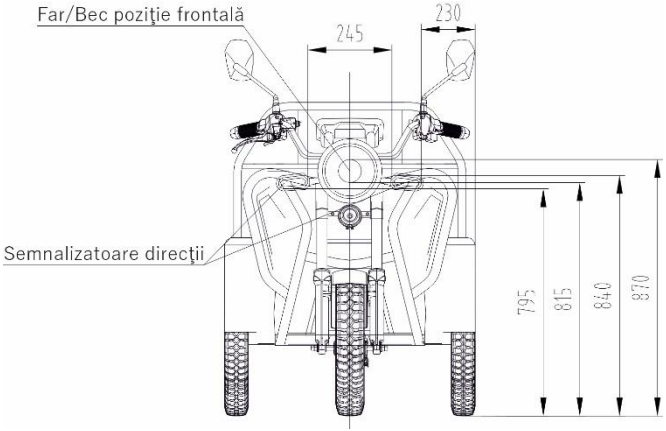
Far/Bec poziţie frontală
245
230
Semnalizatoare direcţii
795
815
840
870

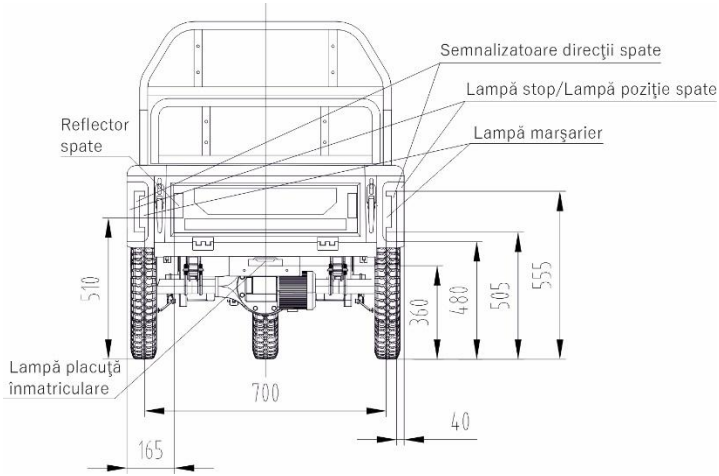
Semnalizatoare direcţii spate
Lampă stop/Lampă poziţie spate
Lampă marşarier
Reflector spate
510
360
480
505
555
Lampă placuţă înmatriculare
700
40
165

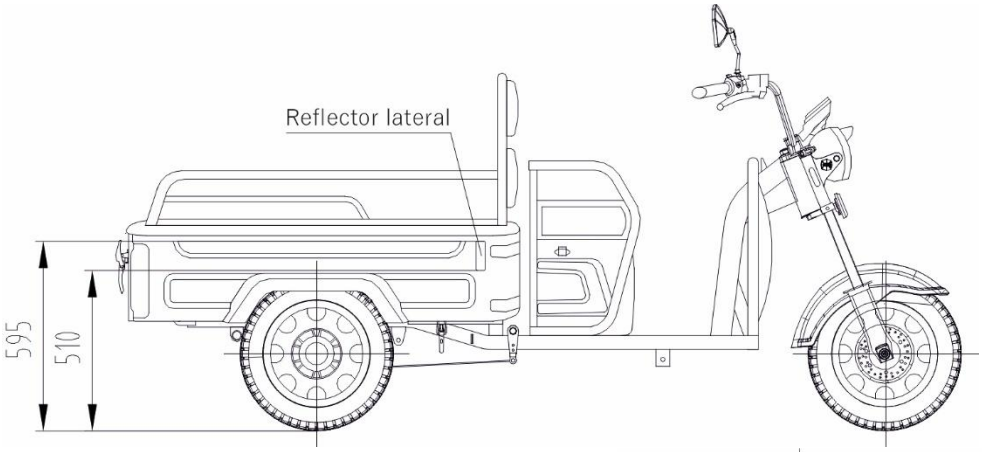
Reflector lateral
595
510

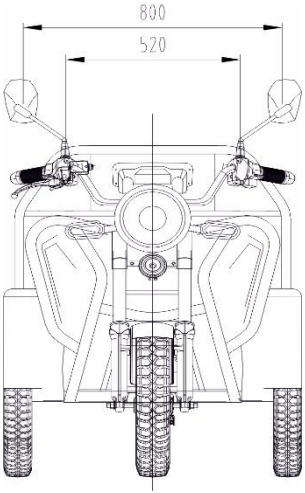
800
520

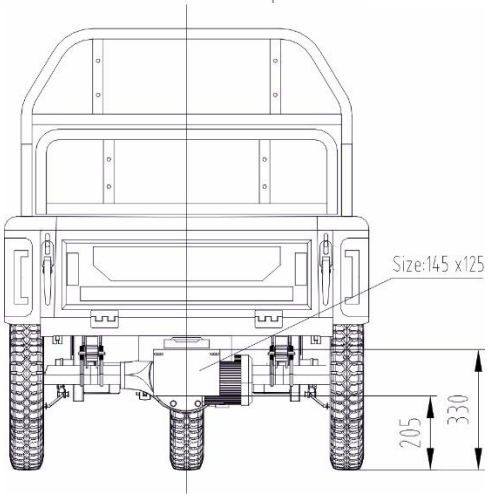
Size:145 x125
205
330

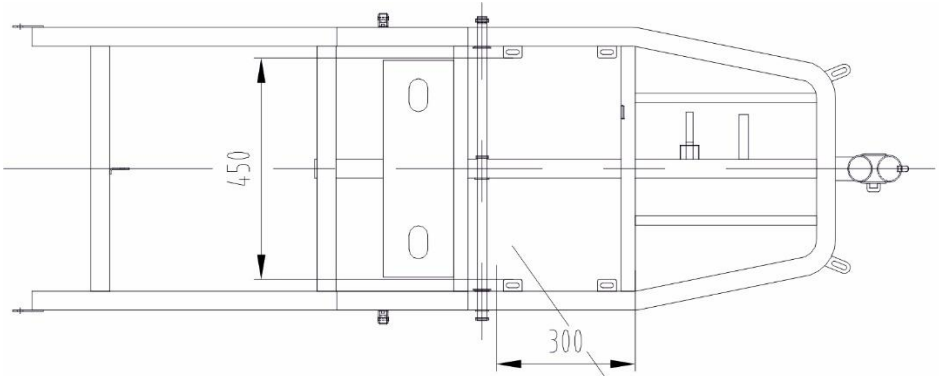
450
300

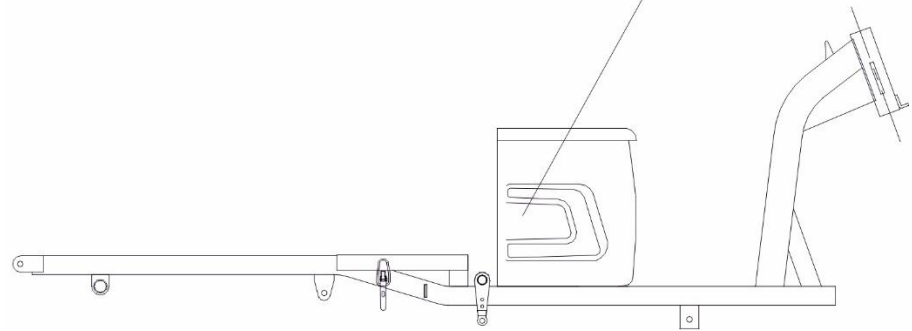
Loc baterie

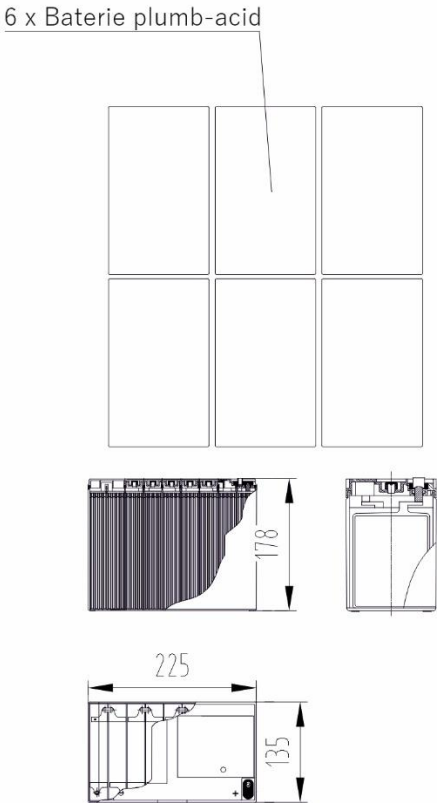
6 x Baterie plumb-acid
178
225
135

1-2 Vitezometrul şi ghidonul (mânerele)

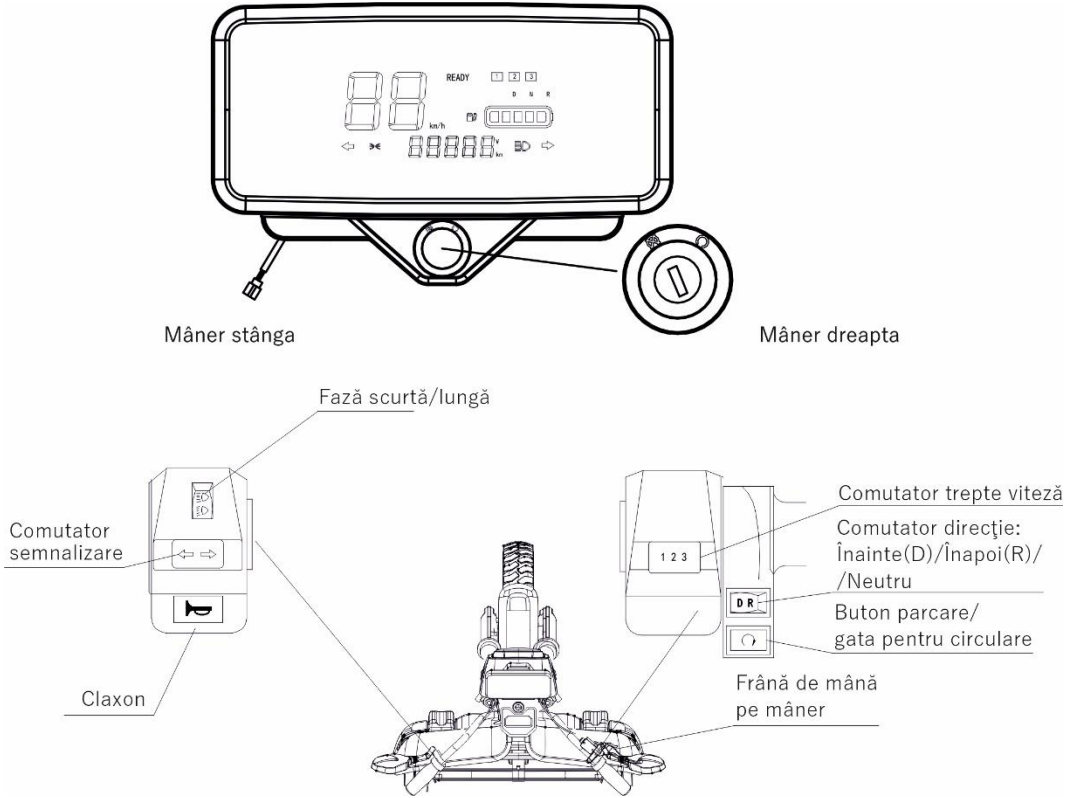

1-2-1 Vitezometrul

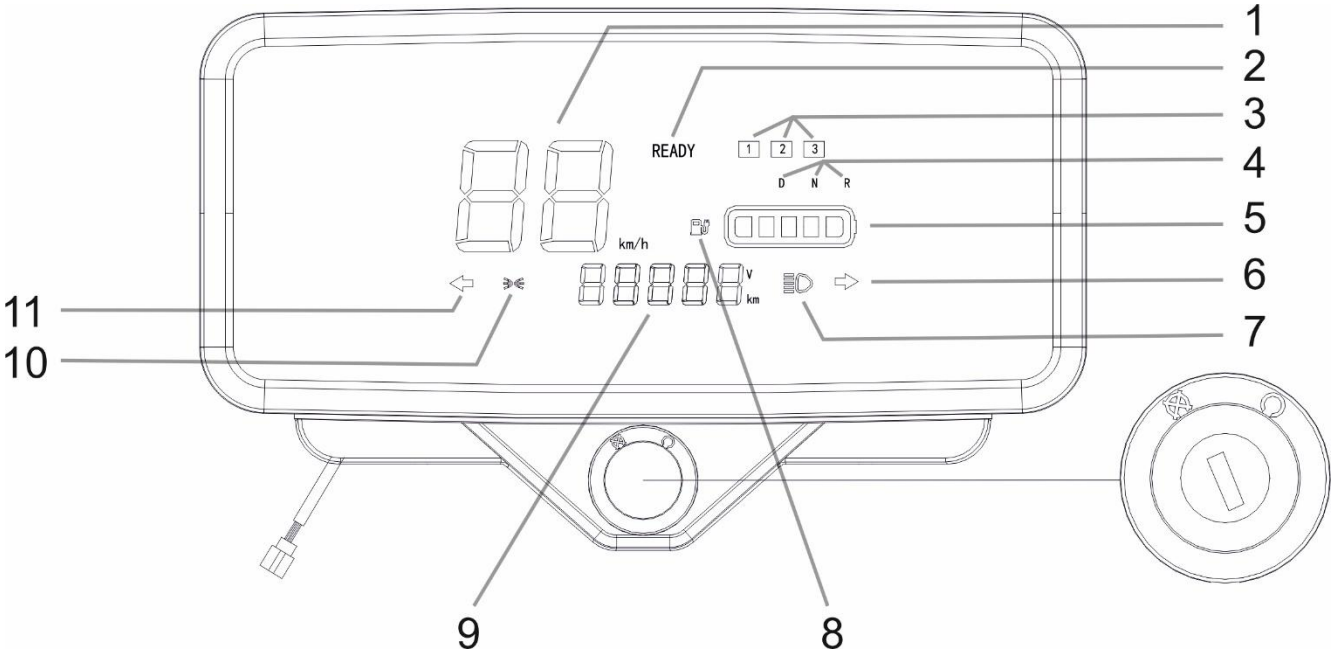

Figura 1-1 Afișaj bord

1. 【Indicator de viteză/Parcare】: Indică viteza sau afișează litera „P” la activarea modului de parcare. Când pe vitezometru apare litera „P”, vehiculul este inactiv. Atunci cand pe ecran este afișat modul de rulare, modul de parcare se activează prin acționarea butonului „ ” de pe mânerul din dreapta și călcarea în același timp a pedalei de frânare.
2. 【Indicator „Ready”】: Vehiculul este pregătit de utilizare.
3. 【Indicator „Trepte de viteză”】: Arată în ce treaptă de viteză se află triciclul.
4. 【Indicator „Mod de deplasare”】: Înainte(D), oprire în punct neutru(N), în spate(R)
5. 【Indicator de nivel baterie】: Arată nivel încărcare baterie
6. 【Indicator de viraj la dreapta】: Clipește la pornirea semnalizatorului de viraj la dreapta.
7. 【Indicator de fază lungă】: Indică aprinderea fazei lungi.
8. 【Indicator de putere】: Arată când puterea este redusă
9. 【Kilometraj】: Va arăta kilometrajul la punerea contactului.
10. 【Indicator far】: Arată dacă farurile sunt aprinse.
11. 【Indicator de viraj la stânga】: Clipește la pornirea semnalizatorului de viraj la stânga.

1-2-2 Mânere(stânga si dreapta)

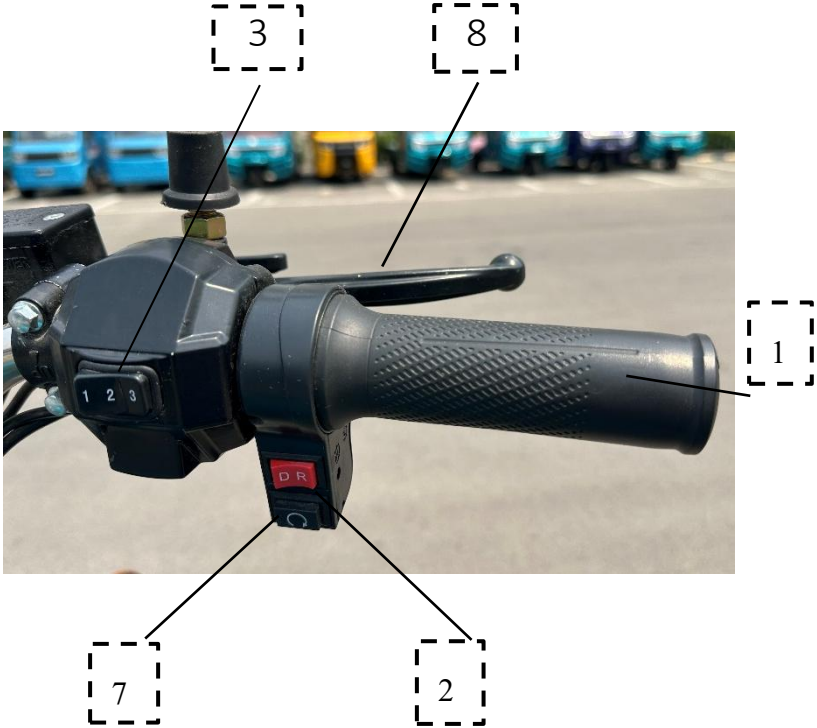

Figura 1-2 Accelerația & tastele de funcții

1 【Accelerația】: Accelerația se folosește pentru a controla viteza (când doriți să accelerați).

2 【Înainte și înapoi】: Acest buton se folosește pentru a controla sensul de deplasare a vehiculului. Când se află pe poziția „D”, rotiți pentru ca vehiculul să se deplaseze înainte; când se află pe poziția „R”, rotiți pentru ca vehiculul să se deplaseze înapoi.

3 【Buton de viteze】: Sunt trei trepte de viteze: 1, 2 și 3.

4 【Buton semnalizator de viraj】: „⬅” indică un viraj la stânga; „➡” indică un viraj la dreapta.

5 【Buton de claxon】: „” pentru a atenționa și a avertiza alte persoane sau vehicule din trafic.

6 【Buton de fază lungă-scurtă】: „” lumina de fază lungă;

„” lumina de fază scurtă. (poate diferi ca model)

7 【Buton de comutare P】: Comută din „P” (Parcare) în „Ready” (Pregătit).

Atentie! În timp ce conduceți, nu acționați la întâmplare acest buton și așteptați ca vehiculul să se oprească de tot înainte de a comuta.

8 【Maneta de frâna față】: Maneta de frâna față cu mecanism de blocare. Când frânați, eliberați maneta de accelerație.

Observație: Când opriți vehiculul, comutați pe „P” și scoateți cheia din contact pentru a evita

acționarea incorectă a vehiculului de către copii sau alte persoane și, implicit, accidentările nedorite.

1-3 Cheia şi contactul

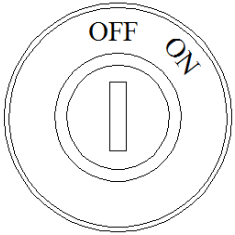

Introduceți cheia în contact și rotiți la dreapta „ ” pentru a porni și la stânga „ ” pentru a opri.

Figura 1-3 Contactul

1-4 Butonul de oprire

Butonul de oprire este amplasat pe partea interioară a benei și este butonul cu care se controlează pornirea sau oprirea alimentării electrice a întregului vehicul. Când vehiculul este supra-alimentat sau scurt-circuitat, acest buton va fi automat deconectat.

La realizarea operațiunilor de întreținere a vehiculului sau în caz de neutilizare îndelungată a acestuia, deconectați manual acest buton.

1 【ON】: În această poziție, comutatorul triciclului este în starea de mers" înseamnă că atunci când comutatorul triciclului este în poziția „ON", triciclul este gata de mers, iar sistemul este activ. Cu alte cuvinte, triciclul este cuplată și gata de deplasare.

2【OFF】: În poziția „OFF", comutatorul triciclului este deschis, ceea ce înseamnă că circuitul nu este complet și nu circulă curent. Acest lucru întrerupe efectiv alimentarea triciclului, împiedicându-o să funcționeze. Poziția „OFF" este de obicei indicată de un simbol precum un cerc (◯) sau de cuvântul „OFF".

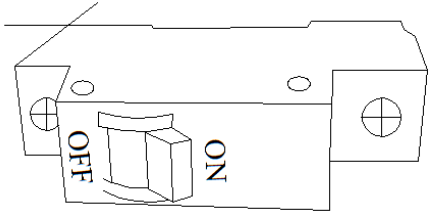

Fig. 1-4 Butonul de oprire

1-5 Sistemul de frânare

1-5-1 Pedala de frânare

Pedala de frânare se află în partea dreaptă din față din zona de conducere. Călcați pedala de frânare până jos pentru ca sistemul de frânare a vehiculului să funcționeze.

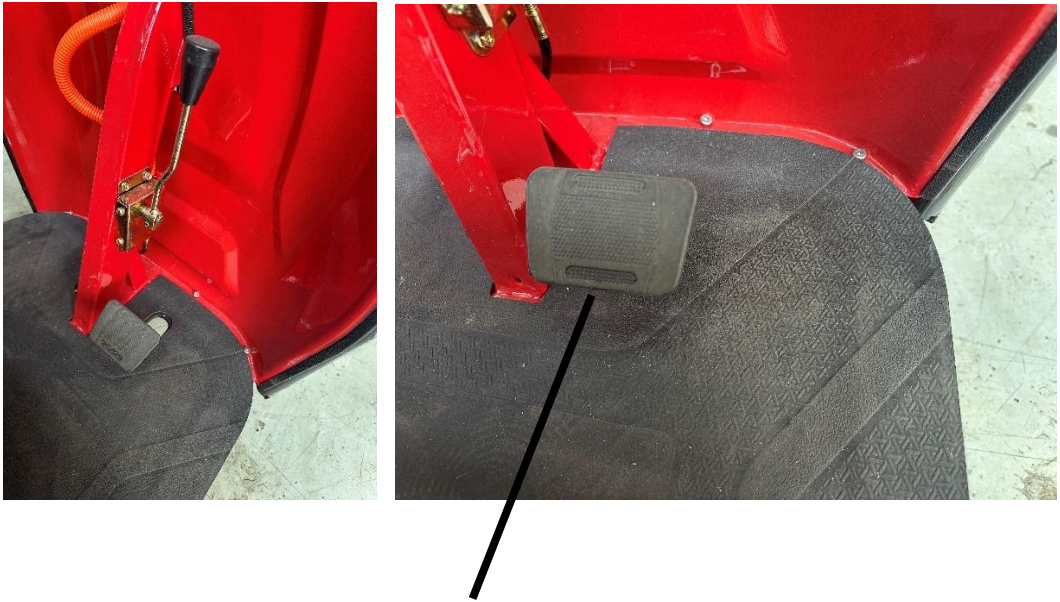

Figura 1-5 Pedala de frânare

1-5-2 Frâna de parcare(de mână)

Când opriți vehiculul, puteți preveni alunecarea acestuia cuplând frâna de parcare(de mână). Opriți totodată și alimentarea. Nu uitați să decuplați frâna de parcare înainte de a porni din nou vehiculul.

Folosiți frâna de parcare indicată în Figura 1-6 astfel:

【Parcare】Trageți în sus frâna de parcare așa cum se indică în imagine.

【Eliberați】① Apăsați butonul de deblocare; ② Trageți în jos frâna de parcare(de mână).

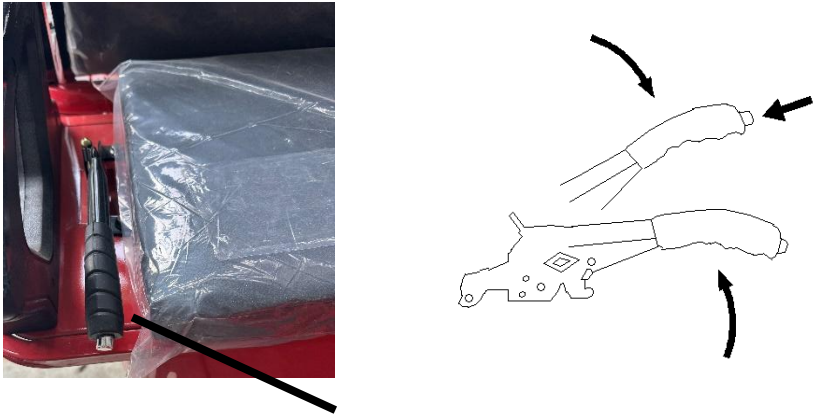

Figura 1-6 Frâna de parcare

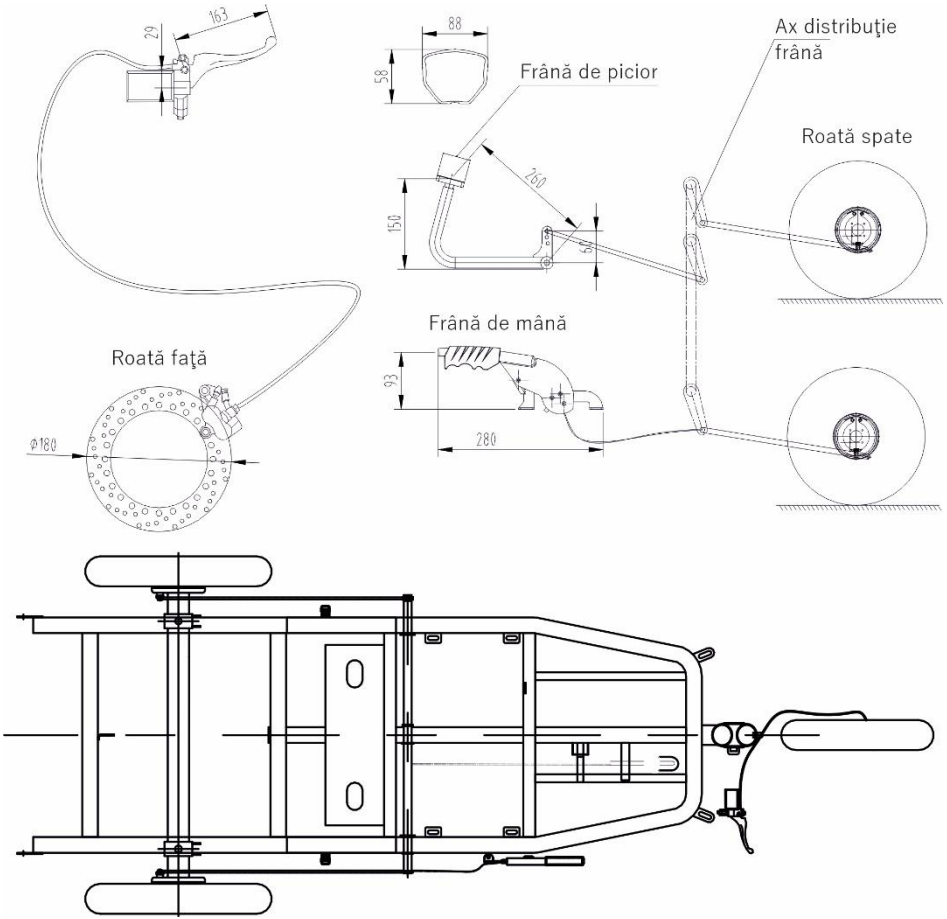
163
29
88
58
Frână de picior
Ax distribuţie
frână
Roată spate
260
150
Frână de mână
93
280
Roată faţă
Φ180

1-6 Maneta(levierul) de schimbare a vitezelor

Modelul este prevăzut cu 3 trepte de viteză. Acestea se pot selecta în mod rezonabil de pe comutatorul din imaginea prezentat in imaginea alaturata în funcție de starea vehiculului și condițiile din trafic.

Maneta (levierul) de viteze are 2 opțiuni de viteză în funcție de nivelul de încărcare al triciclului astfel:

1 【Viteză mare】: Dacă maneta de schimbare a vitezelor din Figura 1-7-1, vehiculul se află într-o treaptă superioară de viteză și se deplasează mai repede.

2 【Viteză mică】: Dacă maneta de schimbare a vitezelor din Figura 1-7-2, vehiculul se află într-o treaptă inferioară de viteză și se deplasează mai încet, iar puterea crește; se recomandă atunci când vehiculul este încărcat sau condus în rampă.

Figura 1-7-1 Manetă de viteză variabilă

(Viteză mare)

Figura 1-7-2 Manetă de viteză variabilă

(Viteză mică)

ATENŢIE!

ESTE NECESAR CA CELE 2 TREPTE DIN LEVIERUL DE VITEZE SA FIE SCHIMBATE DOAR ÎN MOMENTUL CÂND TRICICLUL ESTE OPRIT ÎN TOTALITATE ALTFEL RISCAŢI SĂ DETERIORAŢI PINIOANELE DIN INTERIORUL GRUPULUI, IAR PRODUSUL CARE ESTE UTILIZAT INCORECT NU VA PUTEA FACE OBIECTUL UNEI REPARAŢII ÎN GARANŢIE!

1-7 Portul de încărcare și încărcătorul

1-7-1 Portul de încărcare

Poziția portului de încărcare este indicată ca în imaginile de mai jos. Dacă pe display-ul de pe bord apare că puterea este insuficientă, va trebui să conectați încărcătorul pentru a încărca bateria. Pentru a afla detalii despre durata încărcării, consultați fișa de instrucțiuni a încărcătorului.

Pentru a încărca, deschideți capacul de protecție a portului de încărcare și conectați încărcătorul. Deconectați de la curent după ce încărcarea s-a încheiat și aveți grijă să închideți capacul de protecție.

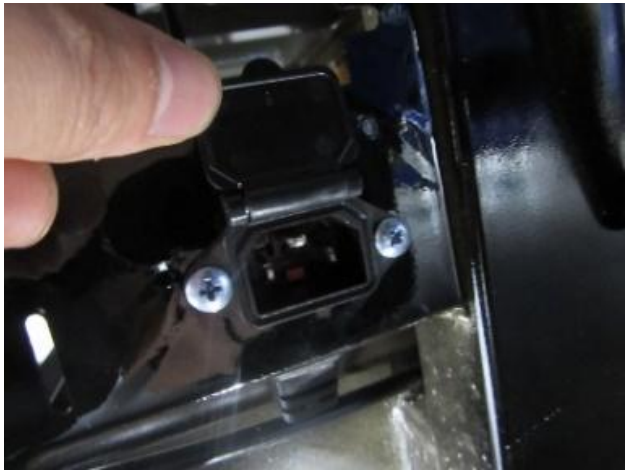

Figura 1-8 Port de încărcare

Pericol: Este interzisă folosirea unor corpuri străine conducătoare de energie sau introducerea degetelor în orificiul de încărcare.

Este strict interzisă folosirea unui încărcător de baterie pe apă pentru a încărca o baterie uscată.

Este strict interzisă conectarea încărcătorului pentru o încărcare de lungă durată.

1-7-2 Recomandări încărcare/formatare a acumulatorilor

Se recomandă încărcarea bateriilor doar atunci când nivelul bateriei atinge ultima linie a indicatorului nivelului bateriei de pe afișaj.

Înainte de prima pornire a vehiculului electric, este necesar să formatați bateriile după cum urmează:

- Dacă bateria triciclului, așa cum a venit din fabrică, are un anumit nivel de încărcare, utilizați triciclul până când bateriile sunt complet descărcate.
- După descărcarea completă a acestora, puneți triciclul la încărcare pentru o perioadă de 12 ore, după care utilizați-o din nou până când bateriile sunt complet descărcate.
- După o nouă perioadă de încărcare de 12 ore, utilizați din nou triciclul până când bateriile ajung la ultima linie a indicatorului de pe afișaj.
- Începând din acest moment, puteți încărca bateriile doar până când ating nivelul maxim de încărcare (6-8 ore).

1-7-3 Proceduri încărcare a acumulatorilor

Conectați încărcătorul la mufa de încărcare a bateriei prezentată în figura 1-8 și ștecherul la priza de curent alternativ (220-240 V).

În timp ce bateriile se încarcă LED-ul încărcătorului va fi aprins în roșu iar când bateriile sunt complet încărcate LED-ul de control se va aprinde în verde.

După finalizarea încărcării, scoateți mai întâi ștecherul din priză și apoi capătul din slotul de alimentare al bateriei. Unele încărcătoare au un LED roșu suplimentar care nu își schimbă culoarea și semnalează doar prezența curentului electric în acesta.

1-7-4 Recomandări încărcare

Toate bateriile se încarcă simultan, așa că nu le dezasamblați, nu le încărcați separat și nu folosiți un alt încărcător decât cel original.

Bateriile triciclului trebuiesc încărcate chiar dacă nu au fost utilizate timp de cel puțin 30 de zile. Timpul de reîncărcare a bateriei poate varia până la aproximativ 8 ore, în funcție de gradul lor de descărcare.

Este recomandabil ca bateria să fie complet încărcată atunci când o deconectați de la priză, altfel durata sa de viață poate fi afectată. Încărcătorul se păstrează într-un loc bine ventilat, ferit de umiditate.

Dacă în timpul încărcării se simte un miros ciudat de ars sau încărcătorul se supraîncălzește, deconectați-l imediat de la priză și contactați departamentul de întreținere.

Încărcătorul are un dispozitiv de protecție la supraîncărcare, dar nu este recomandabil să lăsați bateriile la încărcare mai mult de 12 ore, deoarece durata lor de viață va fi afectată.

1-7-5 Încărcătorul

La încărcare, unul dintre capetele încărcătorului se conectează la o priză de alimentare de 220 V AC, iar celălalt la portul de încărcare al vehiculului, iar conexiunea la fiecare îmbinare trebuie să fie bine realizată. În timpul încărcării, feriți încărcătorul de materiale inflamabile și amplasați-l într-un loc uscat și ventilat. Nu puneți în interiorul scaunului materiale inflamabile (haine, lemne, etc.).

1-8 Oglinzile retrovizoare

Oglinzile retrovizoare ale vehiculului sunt oglinzi ajustabile, rotative. Vă rugăm să ajustați unghiul oglinzii retrovizoare în poziția corectă ținând cont de direcția săgeții indicată în Figura 1-8 înainte de a conduce pentru a garanta conducerea în siguranță.

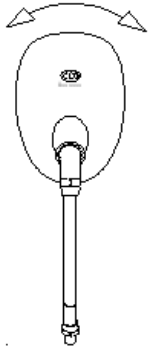

Figura 1-8 Oglindă retrovizoare

1-9 Plăcuța de identificare a vehiculului și VIN(numărul de identificare al vehiculului)

1-9-1 Plăcuța de identificare a vehiculului

Plăcuța de identificare este situată în partea dreaptă a scaunului, așa cum se poate observa în Figura 1-9 de mai jos. Plăcuța de identificare conține informații de identificare a producătorului vehiculului, codul VIN, modelul produsului, denumirea produsului, data fabricației și parametrii principali ai vehiculului, care nu se pot detașa. Poziția plăcuței de identificare poate fi amplasată diferit la fiecare model în parte.

Figura 1-9 - localizare etichetă electrică

1-9-2 VIN

Codul VIN reprezintă numărul de identificare a vehiculului. Acesta conține informații privind producătorul, anul, modelul, tipul de caroserie și codul vehiculului. Este un număr unic de identificare a vehiculului.

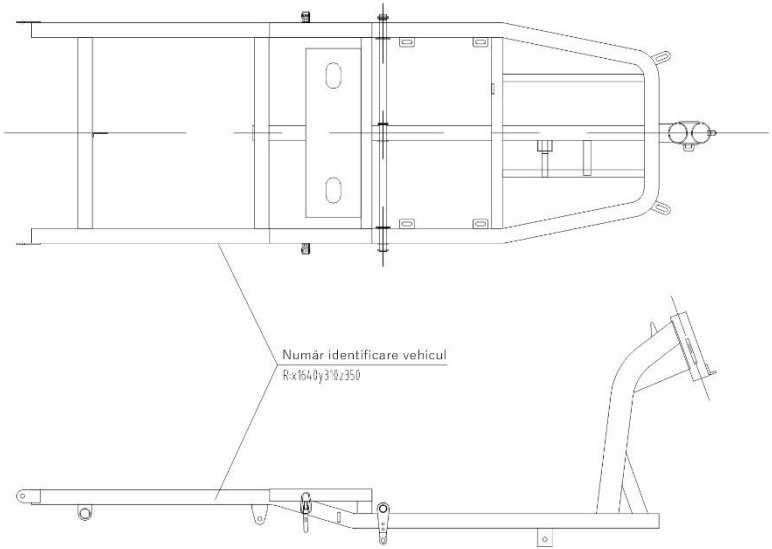

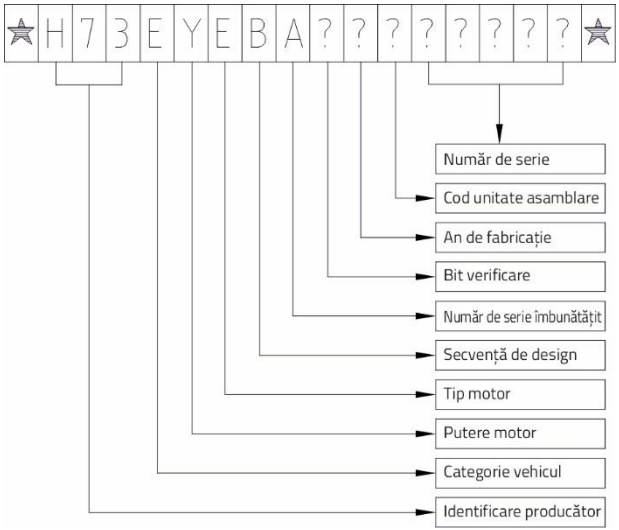

1.10 Instalarea bateriei

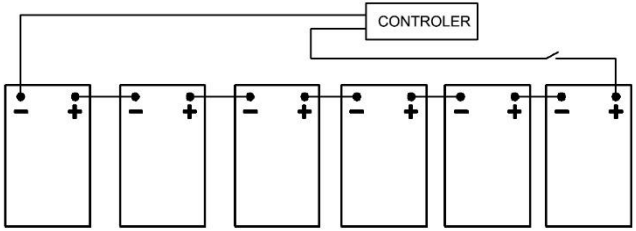

Figura 1-10 Diagrama schematică a cablajului acumulatorului

Schema de conexiuni: Pentru instalarea bateriei la modelele de 72 V.

Avertisment:

Pentru această operatiune este recomandabil să apelați la un tehnician specializat în conectarea surselor de alimentare cu energie electrică(electronist).

Totuși dacă doriți să efectuati dvs. instalarea vă rugăm să o faceti cu maximă responsabilitate și în conditii de siguranță pentru sănătatea și integritatea dvs.:

- Când conectați bateria, aveți grijă ca butonul de pornire să fie pe poziția oprit.
- Conexiunile bateriei trebuie realizate cu respectarea strictă a schemei electrice. Este strict interzisă legarea încrucișată a firelor!
- Este strict interzisă folosirea cablului bateriei de dedesubtul plăcii de presiune!
- După finalizarea cablării bateriei, aplicați pe polul bateriei o protecție pe bază de vaselină.
- Folosiți cablul furnizat de companie sau unul cu specificații similare.
- După instalarea bateriei, fixați-o ferm în loc cu ajutorul plăcii de presiune a bateriei.

2-1 Măsuri de siguranţă

2-1-1 Măsuri de precauție înainte de a conduce

a. Vă rugăm să rețineți următoarele puncte importante pentru a asigura o conducere în siguranță și utilizarea corectă a acestui produs.

b. Vă rugăm să citiți cu atenție manualul de utilizare și să verificați dacă toate piesele sunt în perfectă stare de funcționare pentru a conduce în siguranță.

c. Se recomandă încărcarea zilnică a bateriei, chiar dacă parcurgeți o distanță mică (2 - 4 km).

d. Când bateria este scoasă din triciclu sau când conectorul de conectare dintre triciclu și baterie este scos, nu atingeți ambele mufe simultan, și anume polul pozitiv + cu polul negativ - al bateriei, în special cu mâinile ude. De asemenea, este interzis contactul cu obiecte metalice (chei, șurubelnițe etc.) pentru a evita accidentările. Vă rugăm să acordați o atenție deosebită acestor aspecte.Vă rugăm să nu dezasamblati si sa desfaceti produsul, si apoi să il reasamblati singuri, decat cu ajutorul personalului autorizat, achizitionati piese de schimb doar piese de schimb compatibile cu modelul de triciclu achizitionat. Vă rugăm sa remediati din timp orice problemă aparută.

e. Nu o împrumutați persoanelor care nu pot opera triciclul electric.

f. Pentru siguranța dumneavoastră și a celorlalți, vă rugăm să conduceți cu atenție, să respectați în mod conștient regulile de circulație.

g. Încetiniți viteza vehiculului pe vreme ploioasă și cu zăpadă sau în condiții nefavorabile de drum. Când frânați, este necesar să faceți/activați o frână punctiformă și apoi să opriți. Frâna lentă se aplică pentru a preveni alunecarea laterală. Măriți în mod corespunzător distanța de frânare pentru a asigura siguranța.

h. Acest triciclu se poate conduce pe vreme de ploaie, dar nu poate intra în apă adâncă. Atunci când nivelul apei depășește oricare dintre controlerul sau circuitul arborelui motor, poate cauza scurtcircuit și deteriora componentele electrice. Vă rugam să acordați atenție sporită. Opriți alimentarea la timp și ștergeți-o după ce a fost introdusă în apă adâncă. Nu mergeți până când nu este complet uscată.

i. Înainte de a conduce, verificați dacă sistemele de frânare față și spate funcționează normal. Dacă există vreo problemă, vă rugăm să o reparați imediat.

Vă rugăm să păstrați presiunea corespunzătoare a aerului în anvelopă, pentru a nu crește nivelul de uzură, consumul de energie și a afecta kilometrajul.

Este important să faceți o serie de verificări de siguranță asupra vehiculului înainte de a conduce deoarece acest lucru vă va ajuta să conduceți în siguranță și să vă bucurați de experiență.

1. Pneuri (inclusiv cele de rezervă): verificați presiunea în pneuri cu un manometru de presiune a aerului pentru a vă asigura că valorile de presiune sunt în intervalul adecvat și verificați ca acestea să nu prezinte tăieturi, deformări sau uzură excesivă.
2. Piulița pneului: Verificați să nu lipsească nici o piuliță de la pneuri și asigurați-vă că acestea sunt bine fixate.
3. Sculele vehiculului: Asigurați-vă că trusa de scule este completă.
4. Bordul și sistemul de control: asigurați-vă că bordul și controlerul funcționează normal. Mai întâi, puneți contactul pentru a verifica dacă farurile, lămpile de frână, luminile de drum, semnalizatoarele de direcție, luminile de marșarier și toate celelalte lumini sunt funcționale.
5. Asigurați-vă că pedala de frânare are suficientă cursă.
6. Cablul de conectare a bateriei nu trebuie să fie slăbit, deteriorat sau în contact necorespunzător.

2-1-2 Pornirea vehiculului

1. Înainte de a porni vehiculul, verificați zona din jurul acestuia.
2. Reglați oglinzile retrovizoare din exteriorul vehiculului.
3. Închideți și fixați toate ușa platformei.
4. Introduceți cheia în contact și rotiți spre dreapta.
5. Decuplați frâna de parcare. Dacă pe display-ul vitezometrului apare litera „P”, vehiculul este inactiv. Modulul de pornire se activează prin acționarea butonului „ ” de pe mânerul din dreapta și călcarea în același timp a pedalei de frânare.În acest fel pe ecran va aparea cuvântul „READY”(Pregătit de plecare).
6. Când pe display apare „ READY ”, rotiți ușor maneta de accelerație de pe mânerul din dreapta și puneți ușor vehiculul în mișcare.
7. Vehiculul va reveni în modul „P” dacă nu se întreprinde nici o acțiune timp de cinci secunde după afișarea mesajului „READY ”.

2-2 Măsuri de precauție în timpul condusului

1. Pentru conducerea acestui vehicul **NU** este necesar să se dețină permis de conducere pentru categoria B sau o categorie superioară datorită prezenței limitatorului de viteză maximă fixat la 25 km/h.

2. Vehiculul trebuie înregistrat la autoritatea competentă. Vehiculele neînmatriculate nu pot fi conduse pe drumurile publice.

2-2-1 Reguli de conducere în siguranță

- Purtați întotdeauna cască și urmați instrucțiunile producătorului pentru o instalare corectă.
- Respectați atât regulile de circulație din Codul Rutier, cât și pe ceilalți participanți la trafic, acordați prioritate pietonilor, opriți la culoarea roşie a semaforului şi la marcajele care indică acest lucru.
- Conduceți previzibil și în linie dreaptă. Nu conduceți niciodată în direcția greșită. Conduceți defensiv. Folosiți semnalizatoarele în mod corespunzător pentru a indica oprirea sau schimbarea direcției.
- Purtați haine colorate reflectorizante.
- Conduceți preventiv. În caz contrar, ar putea fi dificil pentru ceilalți participanți la trafic să vă observe.

- Evitați să conduceți peste gropi, pietriș, marcaje rutiere ude, pete de ulei, borduri, grătare de canalizare sau alte obstacole.
- Fiți foarte atenți când depășiți mașini parcate.
- Sarcina maximă a vehiculului este indicată pe plăcuța de identificare a vehiculului.
- Vă rugăm să evitați supraîncărcarea vehiculului electric.
- Când conduceți, evitați să conduceți cu viteză mare pe suprafețe de drum denivelate pentru a preveni ruperea anvelopelor și deformarea jantelor, care vă vor pune în pericol siguranța.
- Acordați atenție intersecțiilor și depășirii altor vehicule.
- Se recomandă să vă familiarizați cu toate componentele și caracteristicile triciclului electric de la început (frână, semnalizare etc.).
- Nu transportați pachete sau pasageri care v-ar putea împiedica să aveți vizibilitate maximă și control asupra bicicletei electrice în timpul mersului și nu utilizați articole care vă pot restricționa auzul.
- Înainte de a porni la drum, verificați starea tehnică a produsului și dacă șuruburile sunt bine strânse.
- Așteptați-vă la incidente neașteptate, cum ar fi deschiderea ușilor mașinii sau ieșirea mașinilor din drumuri de acces ascunse. Fiți deosebit de atenți la intersecții și când vă pregătiți să depășiți alte vehicule.

- Verificați si exersați semnalizarea, frânarea și utilizarea claxonului înainte de a porni la drum.
- Nu transportați pachete care vă vor interfera cu vizibilitatea sau controlul trotinetei.
- Nu utilizați articole care vă pot restricționa auzul.
- Mențineți o distanță confortabilă de frânare față de toți ceilalți participanți la trafic, vehicule și obiecte. Distanța de frânare sigură și forțele sunt supuse condițiilor meteorologice predominante.

a. Pe timp de ploaie

- În condiții meteorologice nefavorabile, trebuie să fiți foarte atenți.
- Păstrați o distanță adecvată față de alte vehicule pentru a putea frâna în siguranță, în funcție de condițiile meteorologice.
- Reduceți viteza pentru a evita frânarea bruscă, dar acordați atenție și virajelor.
- Este recomandabil să fiți cât mai vizibili pe drum;
- Purtați îmbrăcăminte reflectorizantă și folosiți faza lungă și semnalizatoarele;
- Acordați atenție gropilor și suprafețelor alunecoase, marcajelor rutiere, liniilor de cale ferată.

b. Pe timp de noapte

- Conduceți respectând măsurile de siguranță corespunzătoare: distanța de frânare este de două ori mai mare decât cea dintr-o zi însorită. În condiții de circulație necunoscute, nu conduceți cu viteză mare.
- Purtați îmbrăcăminte reflectorizantă și folosiți lumini de siguranță.
- Gropile și suprafețele alunecoase, cum ar fi marcajele de cale ferată și liniile de tren, devin mai periculoase atunci când sunt ude.
- Asigurați-vă că aveți luminile aprinse și folosiți semnalizatoarele.
- Purtați îmbrăcăminte reflectorizantă.
- Este recomandabil să evitați condusul noaptea, să conduceți doar dacă este necesar, să reduceți viteza și să încercați să conduceți mai mult pe străzile iluminate public.

c. Verificări înainte de a folosi triciclul

- Pentru siguranța dumneavoastră în trafic, înainte de a pleca la drum, vă rugăm să verificați triciclul. Verificări obligatorii:
- Verificați dacă toate indicațiile de pe bordul triciclului se încadrează în parametrii normali;
- Dacă presiunea în anvelope este corespunzătoare (aceasta va influența viteza și autonomia).
- Piulițele de pe roți, apărători, ghidon trebuie să fie strânse.

- Dacă bateria este suficient de încărcată in raport cu distanța pe care o aveți de parcurs.
- Dacă sistemul de frânare este reglat corect și fiabil.

2-2-2 Dispozitivul de protecție

Pentru siguranța personală, nu conduceți cu papuci/șlapi. La nevoie, folosiți mănuși, ochelari de protecție, cască și alte echipamente de protecție.

Purtarea de haine largi nu este recomandată deoarece acestea se pot agăța ușor în echipamentele auxiliare, de ex. în maneta de viteze, cea de pornire și oglinzile retrovizoare.

2-2-3 Încărcarea

Avertisment

Este ilegală modificarea vehiculului sau înlocuirea dispozitivului original după bunul plac deoarece siguranța conducerii vehiculului nu mai este garantată. Utilizatorii trebuie să respecte reglementările departamentului de management al traficului privind utilizarea vehiculului.

În cazul în care alimentarea electrică sau sistemul de încărcare se avariază, contactați departamentul nostru de asistență post-vânzare pentru reparare sau înlocuire.

Dacă aveți sugestii bune pentru modificarea vehiculului, ne puteți scrie pe adresa companiei pentru a obține consimțământul necesar, în caz contrar, veți suporta toate consecințele.

2-2-4 Transport mărfuri

- Ajustați presiunea din pneuri în funcție de greutatea încărcăturii și de starea carosabilului (nu depășiți presiunea de calibrare).
- Nu atârnați obiecte pe direcție (disc), furca frontală și oglinzile retrovizoare pentru a evita dezechilibrarea vehiculului sau schimbarea lentă a direcției.
- Este strict interzisă depășirea numărului de pasageri și a volumului de mărfuri.

2-2-5 Ridicarea si blocarea platformei

În scopul întreținerii și reparațiilor, platforma poate fi ridicată și fixată prin următoarele operațiuni:

1) Eliberați cele două blocatoare de siguranță de pe lateral
2) Ridicați platforma de mânerele laterale
3) Există o tijă care va susține fixarea platformei atunci când aceasta este ridicată
4) Trageți platforma de mânerul lateral în poziția inițială
5) Blocați cele două blocatoare de siguranță de pe laterale

Datorită structurii interne complexe și prezenței firelor și componentelor electrice, nu se recomandă ca această operațiune să fie efectuată de utilizatorii fără abilități profesionale. Dacă aveți întrebări sau aveți nevoie de asistență suplimentară, vă rugăm să contactați distribuitorul local și centrul de service autorizat.

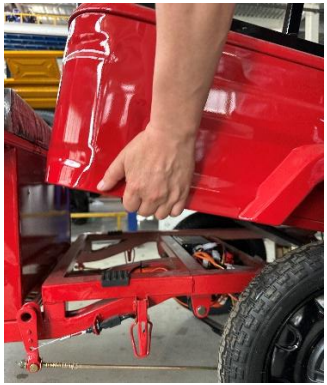

2-2-6 Accesorii

Accesoriile prevăzute de compania noastră au fost special concepute și extensiv testate pe vehicule. Întrucât compania noastră nu poate testa toate produsele altor mărci, sunteți singurul responsabil pentru alegerea, instalarea și folosirea altor accesorii decât cele furnizate de compania noastră. Vă rugăm să respectați „Regulile de conducere în siguranță” și să țineți cont de următoarele:

- Accesoriile instalate nu trebuie să obstrucționeze vizibilitatea, să reducă garda la sol a vehiculului sau să limiteze spațiul de operare de control, etc.
- Nu instalați echipamente electrice deoarece acestea pot suprasolicita puterea vehiculului, lucru ce poate duce ușor la deconectarea circuitului; vehiculul nu va mai putea fi condus normal sau nu va mai avea putere.

3-1 Întreținerea și repararea vehiculului

3-1-1 Întreținerea motorului și a punții posterioare

Pentru a garanta o funcționare normală a vehiculului, efectuați cu regularitate inspecții și lucrări de întreținere a motorului. Intervalul obișnuit de întreținere poate fi determinat în funcție de forma motorului și de mediul de utilizare. Întreținerea obișnuită constă în următoarele:

1. Curățați la timp motorul și îndepărtați praful și noroiul de pe exteriorul bazei acestuia.
2. Verificați și întrețineți terminalele conexiunii motorului și verificați dacă șuruburile de prindere a cutiei de conexiuni sunt slăbite și curate.
3. Verificați șuruburile fiecărei piese fixe, inclusiv bolțurile, șuruburile protecțiilor din capete, bolțurile protecțiilor cuzineților, etc. pentru a vă asigura că punctele de conectare sunt bine strânse.
4. Inspectarea și întreținerea cuzineților: cuzineții trebuie înlocuiți după o anumită perioadă de utilizare. Timpul de curățare și schimbarea uleiului trebuie determinate în funcție de condițiile de lucru ale vehiculului; în general, lubrifiantul trebuie înlocuit la fiecare 3 - 6 luni de funcționare.
5. După ce vehiculul nou a parcurs 500 km sau după o lună, puntea din spate trebuie retratată cu ulei de lubrifiere, iar ulterior, uleiul trebuie schimbat la fiecare 1500 km. După întreținere, uleiul trebuie schimbat. Când cantitatea de ulei este insuficientă, va trebuie să reumpleți.
6. Metoda de schimbare a uleiului

① Scoateți ventilul de aerisire din partea superioară.

② Scoateți ventilul de drenare a uleiului din partea inferioară, drenați uleiul și reînșurubați ventilul la loc;

③ Injectați ulei special de transmisie (tip T90) prin portul ventilului de aerisire; cantitatea de completat depinde de model. Verificați cantitatea recomandată de realimentare marcată pe puntea posterioară.

④ Strângeți șurubul de observare și ventilul de aerisire.

3-1-2 Utilizarea și întreținerea controlerului

Controlerul este un produs electronic integrat, sensibil la electricitate statică, temperatură, etc. Înainte de fiecare operațiune de revizie a controlerului și a componentelor funcționale, nu uitați să opriți alimentarea pentru a evita pierderile accidentale. Controlați în timpul utilizării. Fiți atent la ventilare și la disiparea căldurii în jurul dispozitivului și interziceți operarea vehiculului cu suprasarcină.

Întreținerea periodică va consta în următoarele:

1. Îndepărtați cu regularitate praful de pe exteriorul controlerului, care duce la disiparea căldurii.
2. Verificați cu regularitate ventilul controlerului pentru ca acesta să nu devină invalid din cauza unei conectări virtuale.

3. După ce controlerul este pulverizat cu apă, curățați la timp conectorul de plumb al acestuia cu apă curată sau alcool pentru a evita oxidarea și coroziunea.

3-1-3 Întreținerea roților și a pneurilor

Aderența optimă a pneurilor noi poate fi demonstrată după parcurgerea a 100 km. Prin urmare, rodajul trebuie efectuat la o viteză de deplasare și în modul de conducere adecvate pentru a conduce în siguranță și pentru a extinde durata de viață a pneurilor.

Menținerea presiunii adecvate în pneuri poate asigura stabilitate optimă și confort în timpul deplasării și durabilitatea acestora. Presiunea în pneuri trebuie verificată frecvent și, la nevoie, poate fi ajustată în limitele de calibrare ale acestora.

Standard de referință pentru presiunea pneurilor în stare rece

Presiune pneuri (k Pa)	față：225±10	spate：250±10

Observație: Înainte de a conduce, verificați cauciucurile pentru a depista eventualele tăieturi, cuie sau alte obiecte ascuțite care este posibil să fi intrat în acestea. Verificați dacă janta este ciobită sau deformată. Dacă înlocuiți un pneu deteriorat sau un ventil spart, contactați unitatea service locală.

Avertisment:

1. Umflarea necorespunzătoare a pneurilor poate determina avarierea anormală a acestora, ceea ce se poate solda cu accidentări. O presiune prea mică în pneuri poate determina alunecarea sau căderea acestora de pe jante, cauzând dezumflarea pneului și deraparea vehiculului. Când profilul/modelul de pe mijlocul cauciucului ajunge la următoarea valoare limită, este momentul să schimbați cauciucul (consultați Tabelul 3-1).
2. Când pneul a ajuns la capătul vieții de utilizare, contactați dealerul local pentru a-l prelua și a-l preda la un centru autorizat de reciclare. Acestea nu pot fi aruncate la voia întâmplării, pentru a nu polua mediul înconjurător.

Tabelul 3-1 Valoarea minimă a adâncimii profilului pneului

Valoarea minimă a adâncimii profilului（mm）			
față	1,6	spate	2,0

Avertisment:
Folosirea unor pneuri excesiv de uzate este extrem de periculoasă și afectează tracțiunea și conducerea în siguranță a vehiculelor electrice.

3-1-4 Întreținerea și utilizarea bateriei

La utilizarea și întreținerea bateriei se vor respecta cu strictețe prevederile din manualul producătorului bateriei.

Pentru a încărca bateria, folosiți încărcătorul special furnizat odată cu vehiculul. Încărcarea trebuie realizată într-un spațiu bine ventilat. Se vor evita orice lucrări cu foc la locul încărcării.

Avertisment:

1. Dacă doriți să depozitați vehiculul electric o perioadă lungă de timp, scoateți bateria din acesta și încărcați-o complet, apoi puneți-o într-un loc răcoros și uscat și reîncărcați-o în fiecare lună. Bateria eliberează gaz exploziv și trebuie păstrată într-un loc ferit de foc. Când încărcați bateria sau folosiți bateria, asigurați o ventilare corespunzătoare în spațiul de lucru.
2. Când bateria a ajuns la capătul vieții sale utile, contactați dealerul local pentru a o preda la un centru autorizat de reciclare a bateriilor uzate. Nu o aruncați la întâmplare pentru a nu polua mediul înconjurător.

3-1-5 Utilizarea și întreținerea încărcătorului

Utilizarea corectă a încărcătorului nu afectează doar fiabilitatea și durata de viață a acestuia, ci și durata de viață a bateriei. La folosirea încărcătorului pentru încărcarea bateriei, introduceți mai întâi mufa de ieșire a încărcătorului, apoi mufa de intrare.

În timpul încărcării, indicatorul de putere al încărcătorului este roșu, iar cel de încărcare, tot roșu. Când este complet încărcat, indicatorul de încărcare este verde.

Dacă încărcarea este întreruptă, deconectați mai întâi mufa de intrare a încărcătorului și apoi pe cea de ieșire. De regulă, descărcarea excesivă și supraîncărcarea bateriei sunt nocive. Prin urmare, încărcați cu regularitate și neexcesiv.

În timpul funcționării încărcătorului, se observă o anumită creștere a temperaturii acestuia. Asigurați ventilarea spațiului și disiparea căldurii. Durata de încărcare este, de regulă, între 8-10 ore, în funcție de gradul de utilizare a bateriei.

Încărcătoarele sunt echipamente electronice sofisticate, prin urmare, trebuie evitată expunerea acestora la vibrații. Încercați să nu le transportați în mașină. Dacă totuși doriți să le transportați, ambalați-le în materiale rezistente la șocuri și puneți-le în cutia de scule a vehiculului.

3-1-6 Inspectarea și ajustarea frânei

Performanța frânării este o garanție importantă pentru siguranța conducerii. Noul sistem de frânare al vehiculului este complet ajustat. Totuși, din cauza uzurii plăcuțelor de frână, a slăbirii șuruburilor sau a unor deprinderi greșite de condus, distanța de frânare se poate mări sau frânele pot chiar să nu funcționeze.

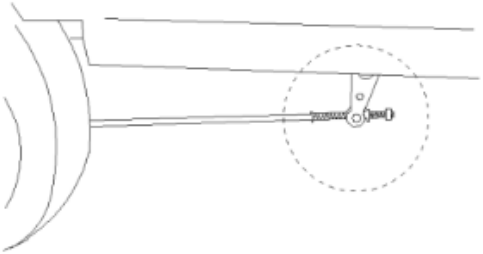

Fig. 3-1 Piulița de ajustare a frânei

În condiții normale de condus, verificați gradul de uzură și grosimea saboților de frână, dacă uzura este uniformă pe ambele părți, dacă revenirea este neobstrucționată, etc. la fiecare 2000 km. În cazul detectării oricărei situații anormale, aceasta trebuie soluționată imediat. Când se constată că distanța de frânare este mare și plăcuțele de frână sunt ușor uzate sistemul de frânare poate fi simplu ajustat în felul următor:

1. Rotiți spre dreapta sau spre stânga piulița de ajustare a frânei pentru a ajusta cursa liberă conform cerințelor. (Linia punctată din Fig. 3-1)

2. După reglarea cursei libere, ridicați roata din spate de pe o parte sau împingeți vehiculul. Nu ar

trebui să existe nicio rezistență la rotirea roții.

3. Călcați bine pedala de frânare. Cursa ar trebui să fie suficientă. Roțile pot fi frânate sau vehiculul nu poate fi împins.

3-2. Remedierea erorilor

3-2-1 Tabel de întreținere periodică

Ciclu de întreținere / Proiecte de întreținere		Ciclu proiect	Odometru/Contor de parcurs（km）				
			1000	2000	4000	8000	12000
	Sistem de control		I	I	I	I	I
△	Dispozitiv de frânare		I	I	I	I	I
△	Baterie	lunar	I	I	I	I	I
*	Lagăr de direcție a furcii			I	I	I	I
△	Buton lămpi de frânare		I	I	I	I	I
△	Pneuri, jante		I	I	I	I	I
	Fixare piulițe și șuruburi		I	I	I	I	I
△	Dispozitive electrice și lămpi		I	I	I	I	I

Observație: Semnificația diverselor simboluri din tabel este următoarea:

I: Inspectare, curățare, ajustare, lubrifiere sau înlocuire

C: Curățare

R: Înlocuire* - Lucrări de reparații care trebuie realizate de profesioniști.

△: Se realizează de către personalul de întreținere profesionist.

Dacă utilizatorul se pricepe la lucrările de întreținere, le poate realiza singur. Dacă odometrul(contorul de kilometri parcurși) depășește numărul maxim prevăzut în tabel, ciclul de

întreținere se repetă încă o dată în funcție de intervalul kilometrajului specificat în tabel!

AVERTISMENT: Compania nu își asumă nici o răspundere în caz de avariere a componentelor sau ardere a vehiculului dacă lucrările de întreținere sau inspecție nu sunt realizate în conformitate cu cerințele.

3-2-2 Defecțiuni comune

Nr	Problemă	Cauză	Metode de soluționare
1	Acceleratorul se dezactivează sau viteza maximă atinsă este mică.	(1) Voltaj mic al bateriei. (2) Cablu accelerator desprins. (3) Arc blocat în accelerație.	(1)Încărcați complet bateria. (2)Resudați. (3)curățați sau înlocuiți acceleratorul
2	Motorul nu funcționează după pornire.	(1) Controlerul este protejat din cauza voltajului redus. (2) Cablu accelerator desprins. (3) Mufa de conectare a butucului motorului este slăbită sau deteriorată.	(1)Încărcați complet bateria. (2)Resudați. (3)Apelați la un profesionist sau un service autorizat.
3	Kilometraj redus pentru o singură încărcare	(1) Presiune scăzută în pneuri. (2) Încărcare insuficientă sau încărcător avariat. (3) Îmbătrânirea bateriei.	(1)Umflați pneurile. (2)Încărcați complet sau verificați mufa încărcătorului. (3)Înlocuiți bateria.
4	Încărcătorul nu încarcă.	(1) Priza încărcătorului oprită sau mufă slăbită. (2) Siguranța încărcătorului arsă. (3) Cablurile bateriei neconectate bine.	(1)Strângeți priza și conectorul. (2)Înlocuiți siguranța cu una de același fel. (3)Reconectați cablurile

5	Deplasarea greoaie a vehiculului și viteză redusă	(1) Verificați dacă frânele sunt blocate. (2) Verificați presiunea în pneuri. (3) Voltaj redus al bateriei. (4) Pierdere ulei pe puntea din față și cea din spate sau ax prea strâns pentru a flexa.	(1) Ajustați frâna. (2) Umflați pneurile. (3) Încărcați bateria. (4) Curățați cu lubrifiant.
6	Zgomot în timpul deplasării	(1) Șuruburi și piulițe slăbite. (2) Roțile ating furca și cadrul. (3) Roata de lanț sau lanțul atinge protecția. (4) Uzura bilei sau fisură pe osii	(1) Strângeți șuruburile și piulițele slăbite. (2) Ajustați roțile. (3) Ajustați apărătorile roților. (4) Înlocuiți bilele.
7	Alte probleme	Când depistați probleme pe care nu le puteți soluționa sau nemenționate mai sus	Apelați la distribuitor sau la un atelier autorizat de reparații

3-3 Schema circuitului electric

Observații: Schema circuitului electric este o diagramă de conexiuni, dar nu o bază pentru întreținere.

Mergeți la centrul service post-vânzare desemnat atunci când aveți nevoie de reparații.

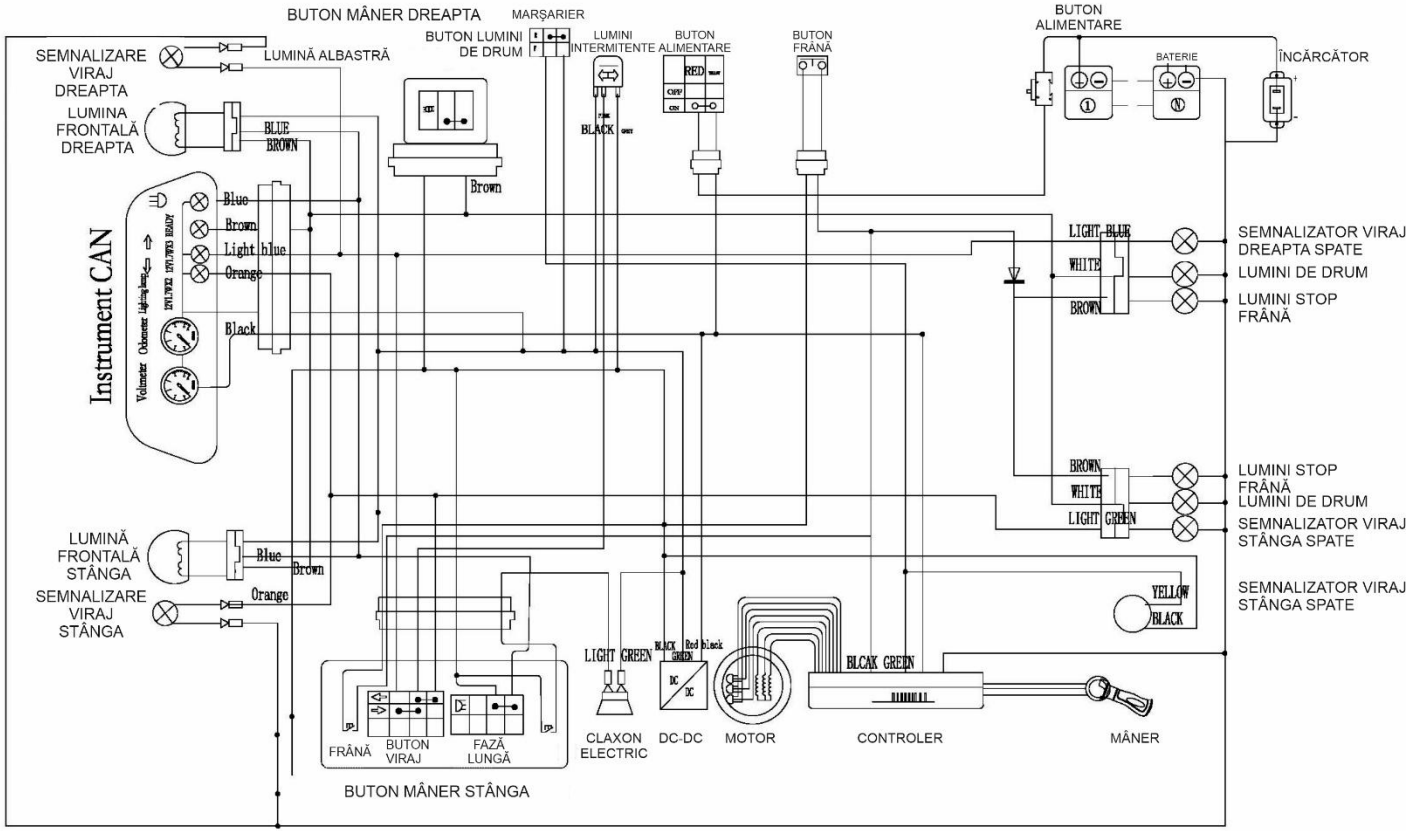
BUTON MÂNER DREAPTA
MARŞARIER
BUTON LUMINI DE DRUM
LUMINI INTERMITENTE
BUTON ALIMENTARE
BUTON FRÂNĂ
BUTON ALIMENTARE
BATERIE
ÎNCĂRCĂTOR
SEMNALIZARE VIRAJ DREAPTA
LUMINĂ ALBASTRĂ
LUMINA FRONTALĂ DREAPTA
BLUE
BROWN
Brown
BLACK
RED
Instrument CAN
Blue
Brown
Light blue
Orange
Black
LIGHT BLUE
WHITE
BROWN
SEMNALIZATOR VIRAJ DREAPTA SPATE
LUMINI DE DRUM
LUMINI STOP FRÂNĂ
BROWN
WHITE
LIGHT GREEN
LUMINI STOP FRÂNĂ
LUMINI DE DRUM
SEMNALIZATOR VIRAJ STÂNGA SPATE
LUMINĂ FRONTALĂ STÂNGA
SEMNALIZARE VIRAJ STÂNGA
Blue
Brown
Orange
YELLOW
BLACK
SEMNALIZATOR VIRAJ STÂNGA SPATE
LIGHT GREEN
BLACK GREEN
Red black
BLCAK GREEN
FRÂNĂ
BUTON VIRAJ
FAZĂ LUNGĂ
CLAXON ELECTRIC
DC-DC
MOTOR
CONTROLER
MÂNER
BUTON MÂNER STÂNGA

Specificații tehnice

Motor	100W
Tip motor	Fară perii
Viteza maxima	25 km/h
Marșarier	Da
Număr viteze	3
Afișaj	LCD Digital
Tip baterie	Plumb acid
Autonomie	45-60 km
Timp încărcare	6-8 h
Număr acumulator	6
Acumulator	72(6x12) V / 45 Ah
Tensiune alimentare	220 - 240V / 50-60 Hz
Unghi de urcare	≤15°
Anvelope	3.0—12 (cu cameră)
Material janta	Oțel
Sistem frânare	Față - disc /spate - tambur / frână de mână ambele mânere
Suspensii față&spate	Față - furcă telescopică cu suspensie hidraulică / spate - arcuri cu foi

Protecție controler în caz de supravoltaj	93V
Lumini	LED
Scaun	Piele ecologică / ergonomic
Sarcina utilă recomandată	70-95 kg
Depozitare	Platformă
Dimensiuni	2500 x 870 x 1150 mm
Greutate	126 kg
Garanție acumulator	12 luni
Garanție produs	24 luni

SAMUS®

Aproape de tine!